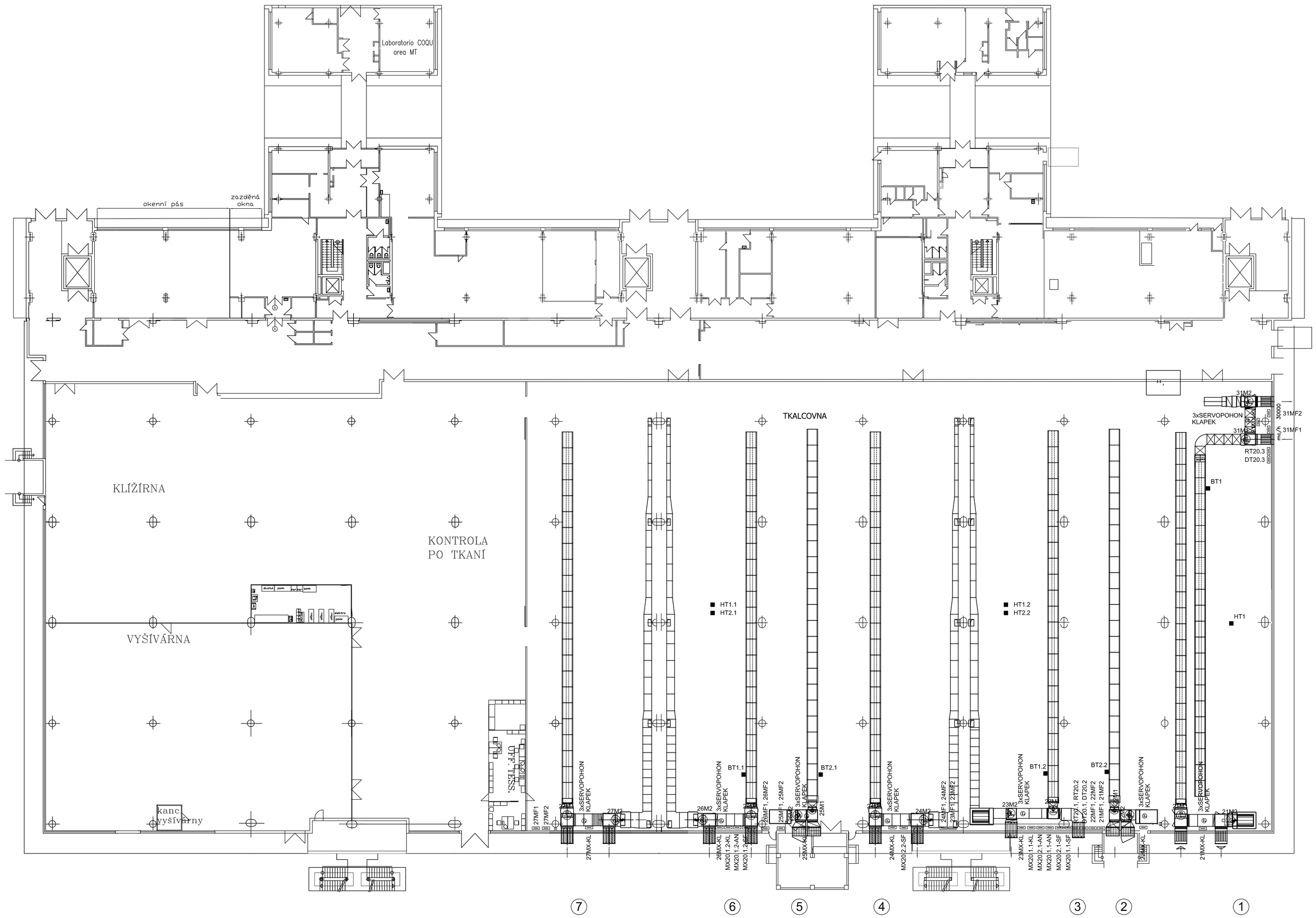

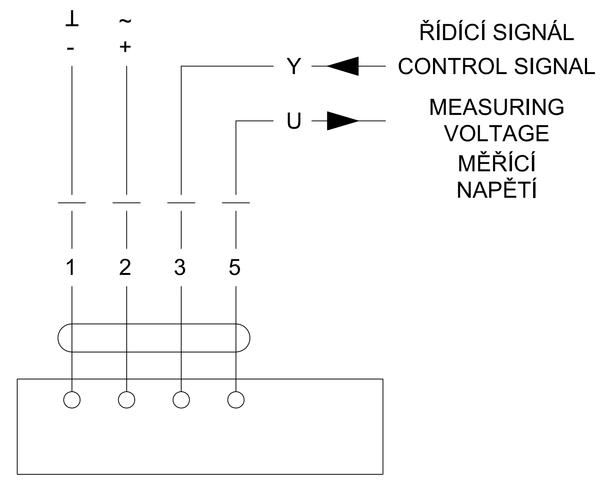

COLLEGAMENTO ELECTRICO PER SERVOMOTORI PER SERRANDE

ELEKTRICKÉ PŘIPOJENÍ PRO SERVOMOTORY PRO POSUV

POZNÁMKA :

- DEFINITIVNÍ A DETAILNÍ UMÍSTĚNÍ VEŠKERÝCH TECHNOLOGICKÝCH A ELEKTROTECHNOLOGICKÝCH ZAŘÍZENÍ MUSÍ BÝT PŘED ZAHÁJENÍM MONTÁŽE POTVRZENO ZÁSTUPCEM TECHNOLOGIE NEBO INVESTORA
- ELEKTRICKÉ ROZVODY BUDOU PROVEDENY KABELY A ŠŇÚRAMI DLE SOUPISU VODIČŮ, KTERÝ JE SOUČÁSTÍ TZ
- ELEKTRICKÉ ROZVODY BUDOU ULOŽENY PŘEVÁŽNĚ NA NOVÝCH, PŘÍPADNĚ STÁVAJÍCÍCH DOZBROJENÝCH TRASÁCH
- PŘÍPADNÉ PROSTUPY NOVÉ KABELÁŽE Z JEDNOHO POŽÁRNÍHO ÚSEKU DO DRUHÉHO, BUDOU UTĚSNĚNY PROTIPŽÁRNÍMI UCPÁVKAMI HILTI

LEGENDA :

- ROZVADĚČ ELEKTRICKÉ INSTALACE
- ZÁSUVKA POLOZAP. 10/16A, 250V 2P+Z, IP66
- ZÁSUVKA POLOZAP. 10/16A, 250V 2P+Z, IP20
- 4x ČTYŘNÁSOBNÁ JEDNOZÁSUVKA VE SPOL. RÁMEČKU, 10/16A, 250V 2P+Z, IP20
- DVOJZÁSUVKA POLOZAP. 10/16A, 250V 2P+Z, IP20
- DVOJZÁSUVKA POLOZAP. 10/16A, 250V 2P+Z, IP20 PRO PŘIPOJENÍ PC, VYBAVENÁ PŘEPĚŤOVOU OCHRANOU
- 3.FÁZ. ZÁSUVKA TYP CZG 1653, 16A, 400V 3P+N+PE
- SPOTŘEBIČ S JEDNOFÁZOVÝM MOTOREM
- SPOTŘEBIČ S TŘÍFÁZOVÝM MOTOREM
- PODRUŽNÝ ROZVADĚČ
- ROZVODY ELEKTRICKÉ INSTALACE
- OCHRANNÉ POSPOJOVÁNÍ VODIČEM CY 4mm ZŽL
- TŘÍFÁZOVÝ VYPÍNAČ SE SIGNALIZACÍ STAVU
- TERMOSTAT
- ELEKTRICKÝ BOILER
- TEPELNÝ SPOTŘEBIČ (PODLAHOVÉ VYTÁPĚNÍ, PŘÍMOTOP, KLIMATIZACE)
- ZÁSUVKOVÁ SKŘÍŇ VŠEOBECNĚ
- ČIDLO - SENZOR VŠEOBECNĚ

NAPÁJECÍ NAPĚTÍ: 3N+PE~50Hz, 400V/TN-C-S
OCHRANA PŘED NEBEZPEČNÝM DOTYKEM NEŽIVÝCH ČÁSTÍ DO 1000V:
ZÁKLADNÍ – AUTOMATICKÝM ODPOJENÍ NAPÁJENÍ
ZVÝŠENÁ – PROUDOVÝM CHRÁNIČEM, POSPOJOVÁNÍM
OCHRANA PŘED NEBEZPEČNÝM DOTYKEM ŽIVÝCH ČÁSTÍ DO 1000V:
IZOLACÍ, KRYTÍM
PROSTŘEDÍ : DLE PROTOKOLU VNĚJŠÍCH VLIVŮ

Změna	Druh změny	Datum	Jméno

ELPRO BRNO PLUS s.r.o.		Měřítko: 1:200	
Navrhl: Ing. Hrdlička	Investor: Nové Mesto n.s.	Zak.číslo: 08/2016	
Kreslil: Ing. Hrdlička	Stavba: NOVÁ MOSLANA – ÚPRAVY VZT	Datum: 02/2016	
Odp. proj.: Ing. Hrdlička	Objekt: ELEKTRICKÁ INSTALACE	Počet A4:10	
Název: DISPOZICE KABELOVÝCH ROZVODŮ PRO ÚPRAVY V TECHNOLOGII VZT – PŘÍZEMÍ HLAVNÍ BUDOVY		čís. výk.: C1	